98S

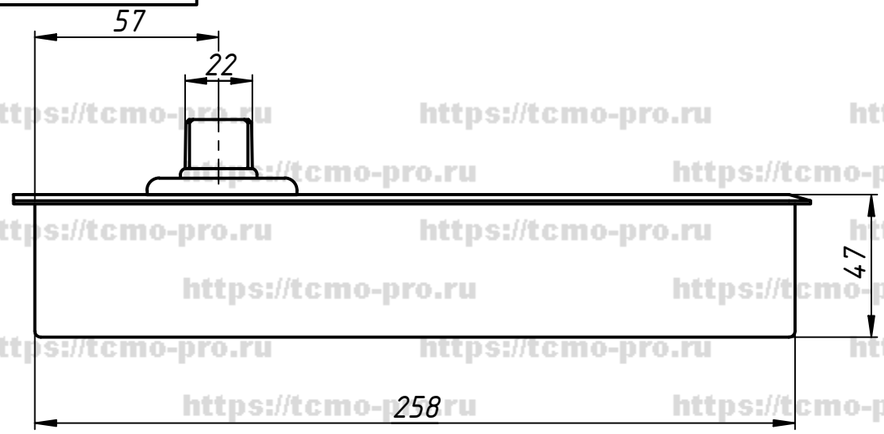

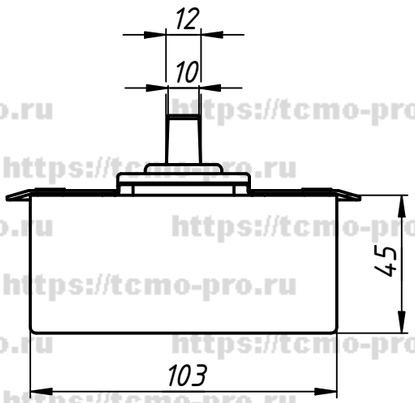

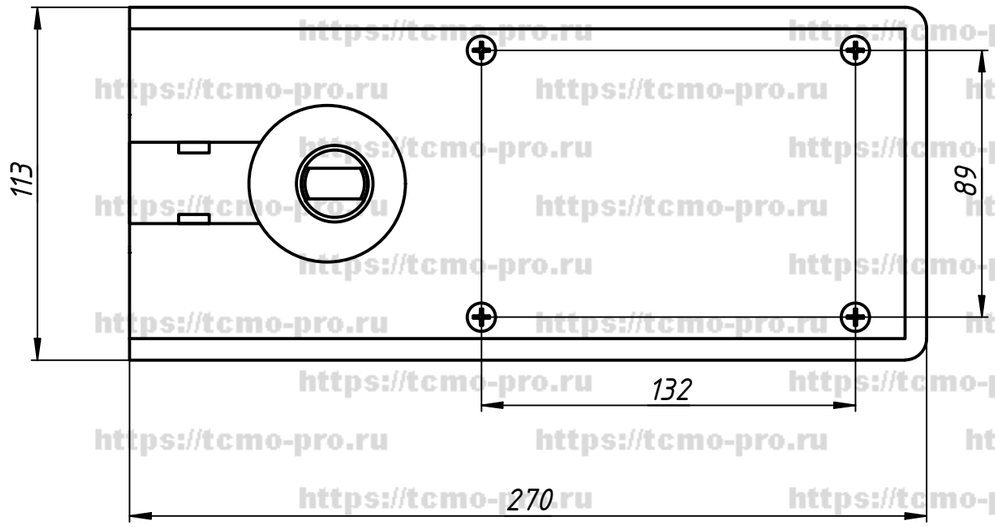

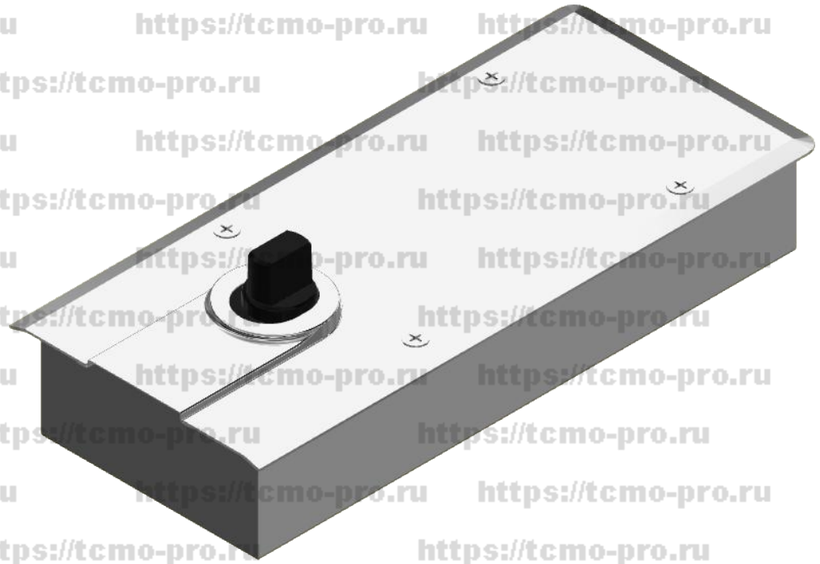

1. Класс доводчика EN-2 - 60-80 кг.
2. Открывание двери в обе стороны от нулевого положения.
3. Фиксация в открытом положении на 90°.
4. Расстояние от пола до фитинга-12 мм.

					S86		
Изм.	Лист	№ докум.	Подп.	Дата	Доводчик напольный скрытый	Лит.	Масса / Масштаб
Разраб.		user		12.09.2019			
Пров.						Лист	Листов 1
Т. контр.							
Нач.отд.							
Н. контр.							
Утв.							

Перв. примен. | Справ. № | Подп. и дата | Инв. № дубл. | Взам. инв. № | Подп. и дата | Инв. № подл.

Копировал | Формат А3

https://tcmo-pro.ru