70-01

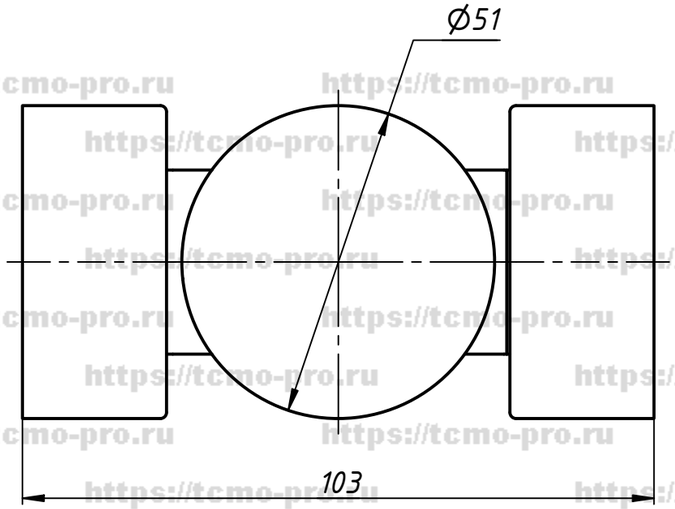

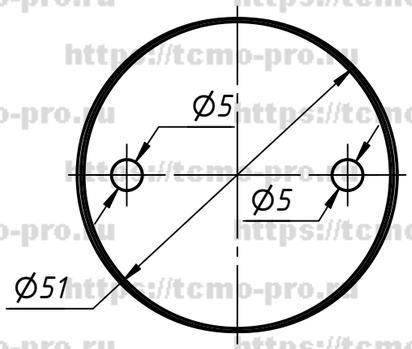

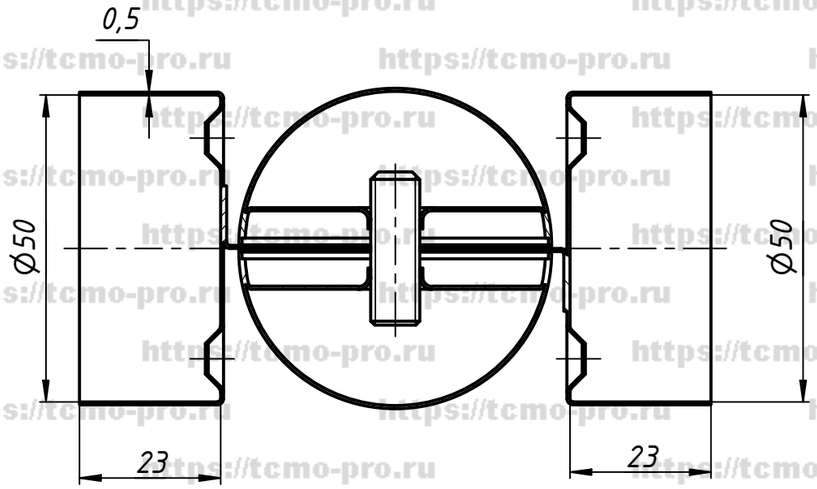

					70-01		
Изм.	Лист	№ докум.	Подп.	Дата	Шарнир для поручня их ПВХ Ø 50 мм	Лит.	Масса	Масштаб
Разраб.		user		30.09.2019				
Пров.						Лист	Листов 1	
Т. контр.								
Нач.отд.								
Н. контр.								
Утв.								

Перв. примен.

Справ. №

Подп. и дата

Инв. № дубл.

Взам. инв. №

Подп. и дата

Инв. № подл.

https://tcmo-pro.ru