771

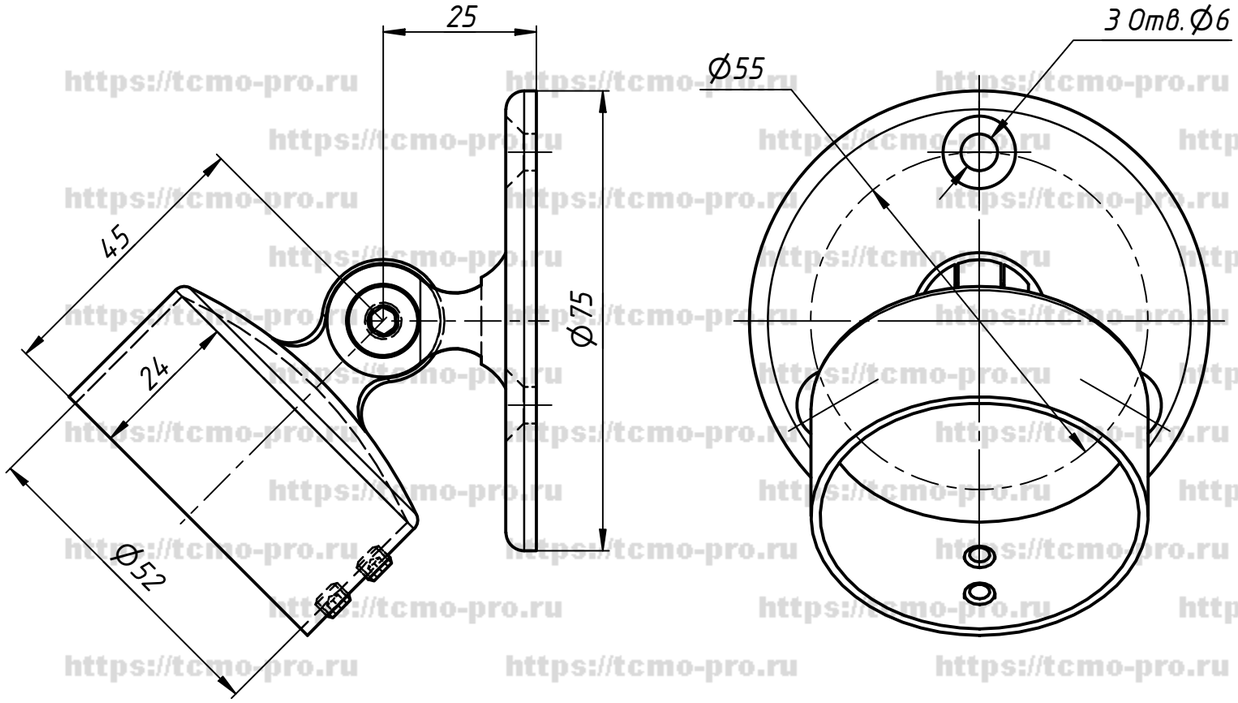

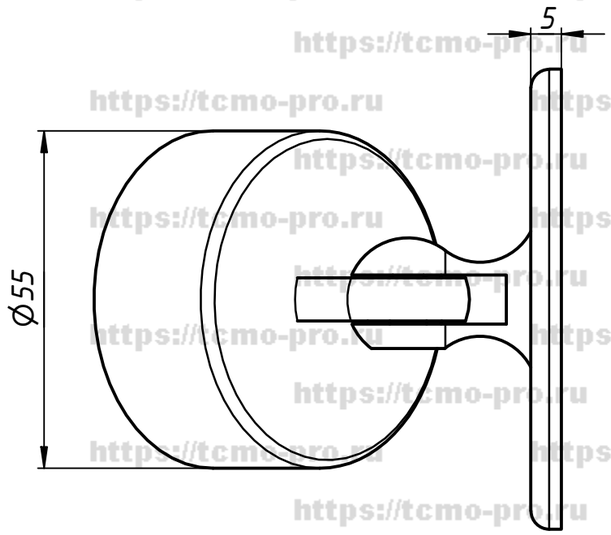

https://tcmo-pro.ru

Изм.	Лист	№ докум.	Подп.	Дата	771
Разраб.		user		05.07.2019	Фланец шарнирный для поручня Ø 50.8
Пров.					Лит. / Масса / Масштаб
Т. контр.					Лист / Листов 1
Нач.отд.					
Н. контр.					
Утв.					

Перв. примен. | Справ. № | Подп. и дата | Инв. № дубл. | Взам. инв. № | Подп. и дата | Инв. № подл.

Копировал | Формат А3