N-072

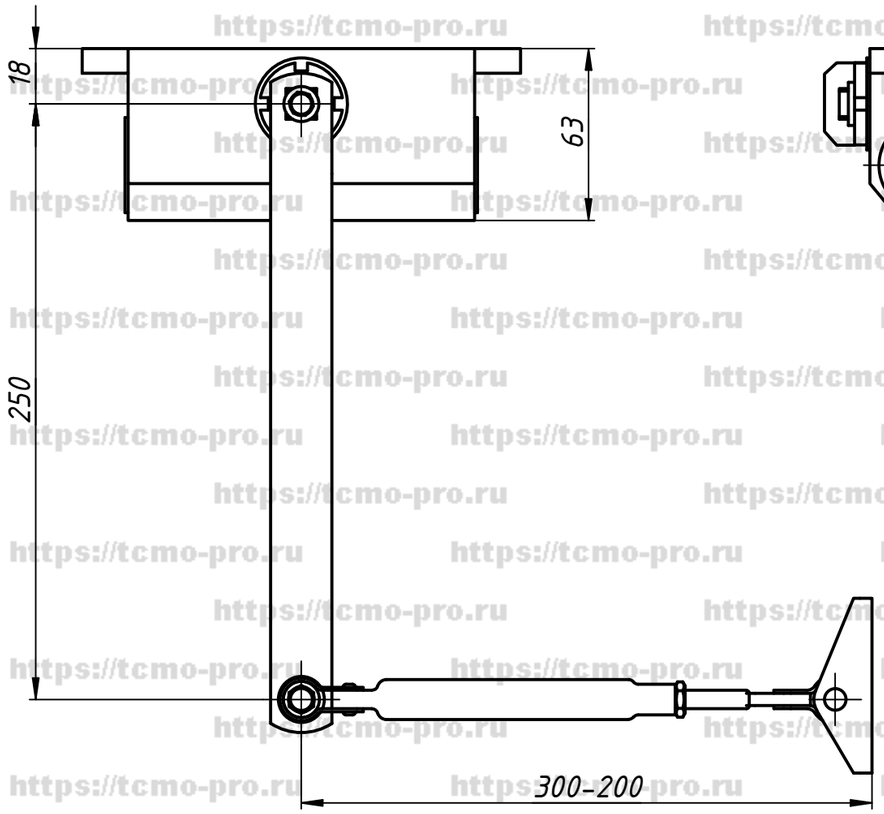

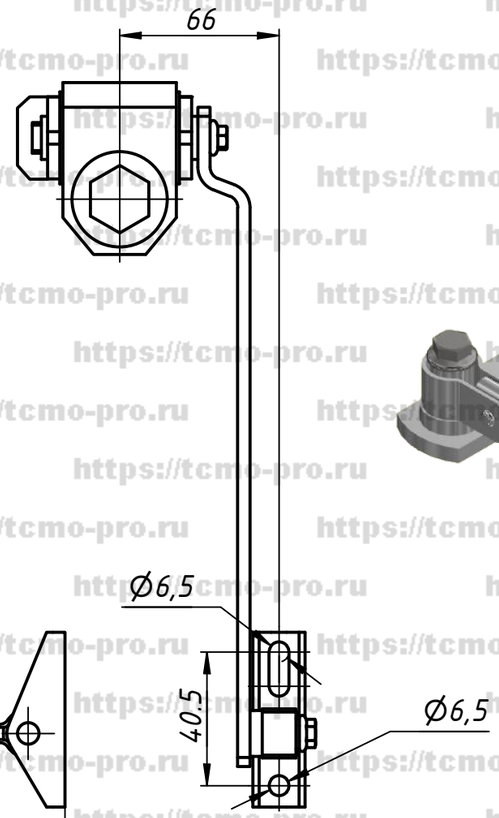

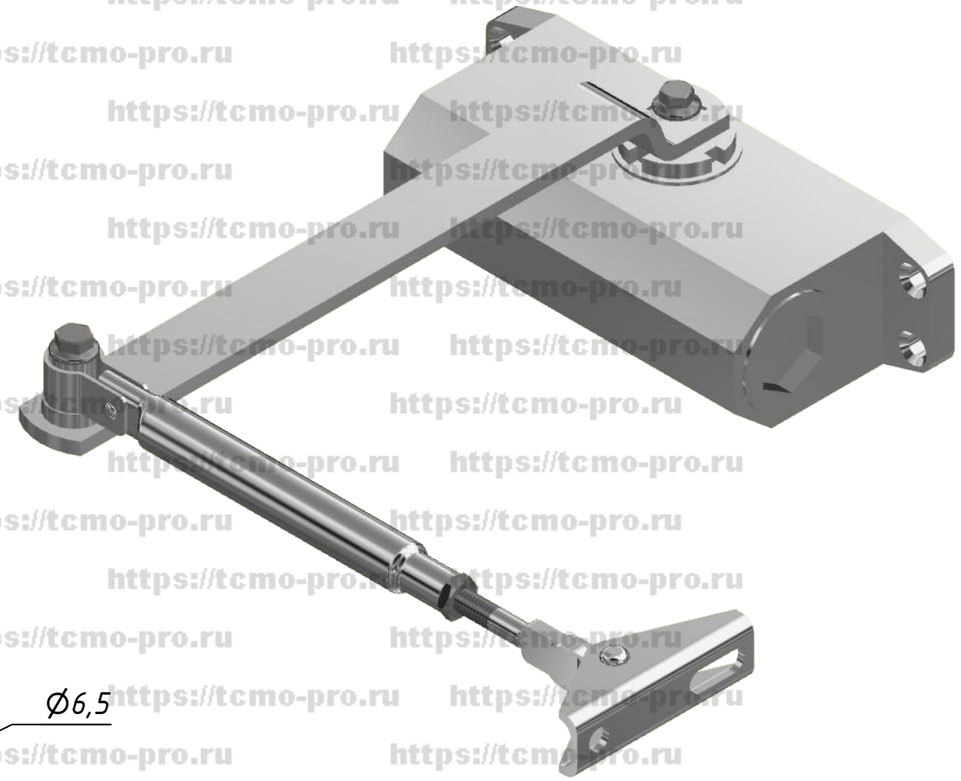

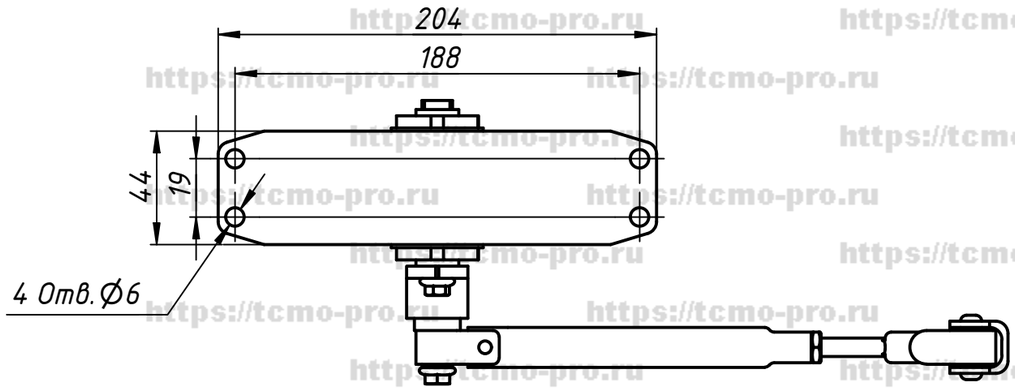

1. Доводчик предназначен для установки на распашные двери.
2. Конструкция позволяет устанавливать доводчик на "правые" и "левые" двери.
3. Вес двери 65-85кг. ширина-900 мм.
4. Рабочая температура до -30°.
5. Есть регулировка скорости закрывания и скорости доводки.
6. Маркировка цвета: B-braun (коричневый)
S-silver (серебристый)
W-white (белый)

					N-072		
Изм.	Лист	№ докум.	Подп.	Дата	Доводчик дверной	Лит.	Масса	Масштаб
Разраб.		user		28.01.2019				
Пров.						Лист	Листов 1
Т. контр.							
Нач.отд.							
Н. контр.							
Утв.							

Перв. примен.
Справ. №
Подп. и дата
Инв. № дубл.
Взам. инв. №
Подп. и дата
Инв. № подл.

Копировал
Формат А3

https://tcmo-pro.ru