77-01

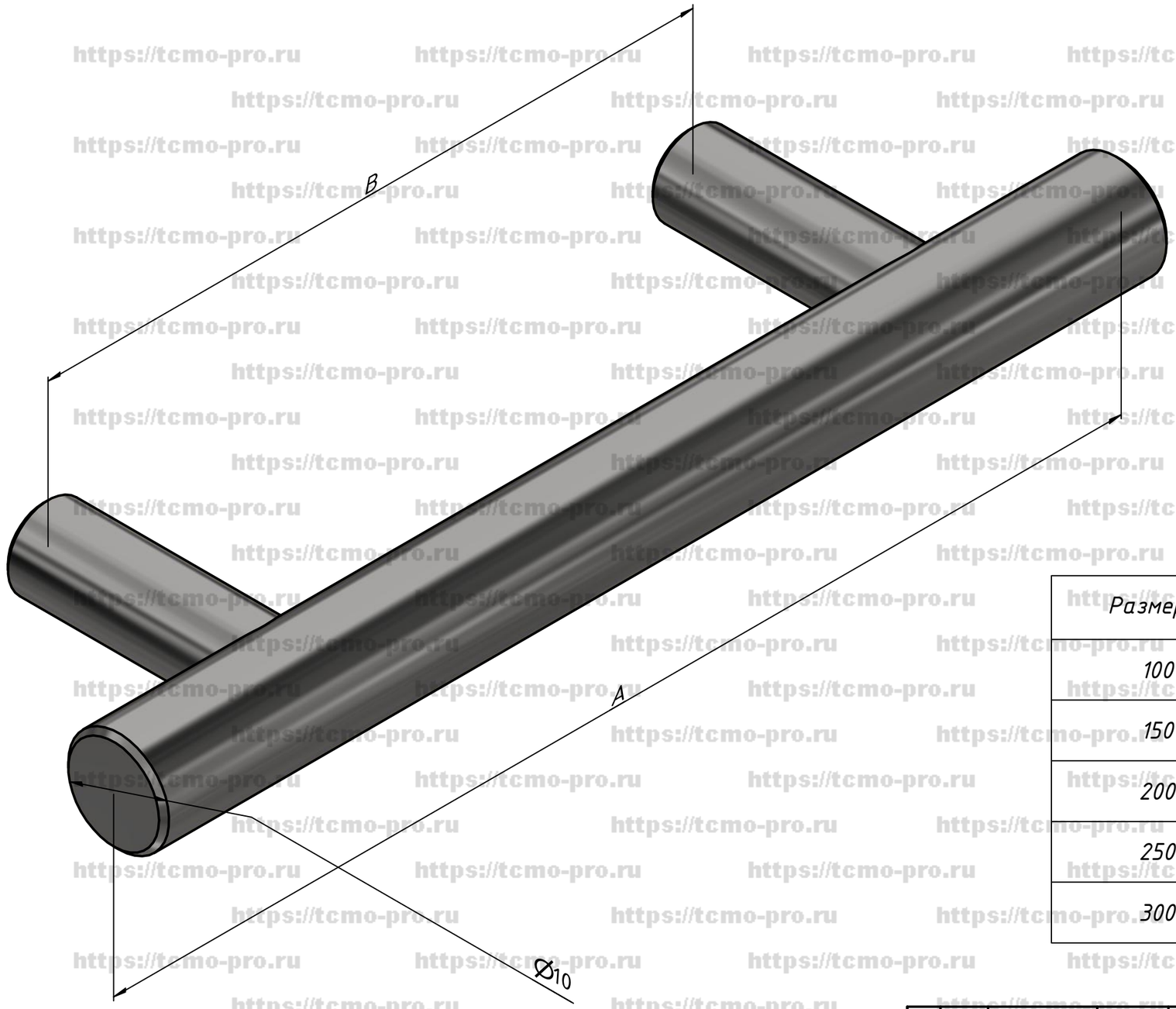

Размер A	Размер B	Диаметр ручки
100	64	10
150	96	10
200	128	10
250	160	10
300	192	10

Изм.	Лист	№ докум.	Подп.	Дата	77-01		
Разраб.		user		30.05.2019	Ручка-рейлинг	Лит.	Масса	Масштаб
Пров.								
Т. контр.						Лист	Листов 1
Нач.отд.							
Н. контр.							
Утв.							

Перв. примен.

Справ. №

Подп. и дата

Инв. № дубл.

Взам. инв. №

Подп. и дата

Инв. № подл.

https://tcmo-pro.ru